6LED 闪灯 IC

一、功能及应用特性叙述

1. 系列产品是按键控制六 LED 闪烁 IC，适用于玩具、球鞋等产品。
2. 低功耗。内建振荡电路，无需外接振荡电阻。
3. 触发顺闪，32 圈/24 圈/16 圈/8 圈/4 圈（通过光罩选择），后段不盖前段，长按只闪完设定圈数，上电不闪。
4. 型号：SDL8811-1 24 圈 内置频率:2.6HZ　　SDL8811-6 32 圈 内置频率: 1.5HZ

   SDL8811-2 4圈 内置频率:2.6HZ　　SDL8811-7 16 圈 内置频率: 1.5HZ

   SDL8811-3 8圈 内置频率:2.6HZ　　SDL8811-8 8 圈 内置频率: 1.5HZ

   SDL8811-4 16圈 内置频率:2.6HZ　　SDL8811-9 4 圈 内置频率: 1.5HZ

   SDL8811-5 32圈 内置频率:2.6HZ

二、电气特性

Parameter	Symbol	Min	Type	Max
工作电压	VDD	2.4V	3.0V	5.0V
工作电流	IoP		0.1mA	0.5mA
静态电流	ISB		1.0uA	2.0uA
驱动电流	IoU	mA	13 mA	
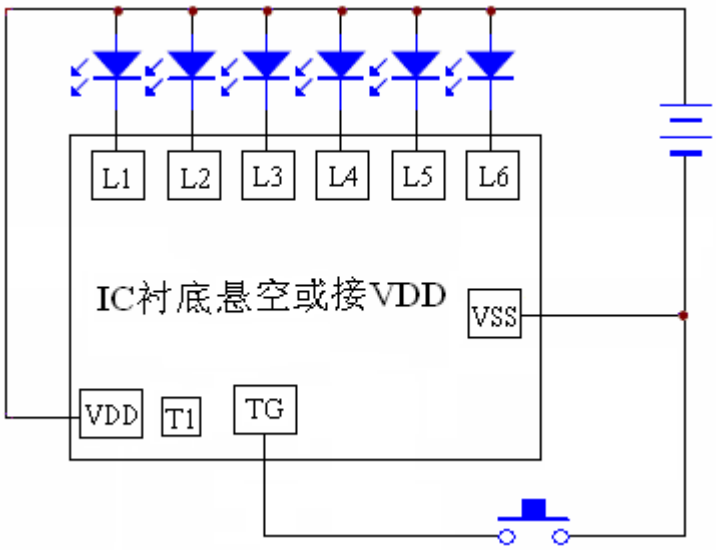
四、IC 排位及接线图